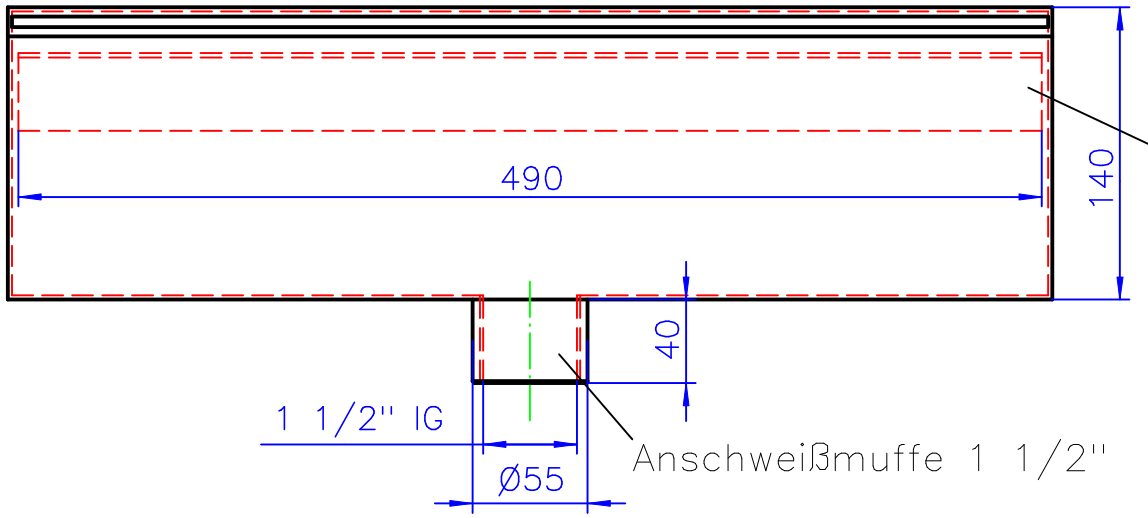

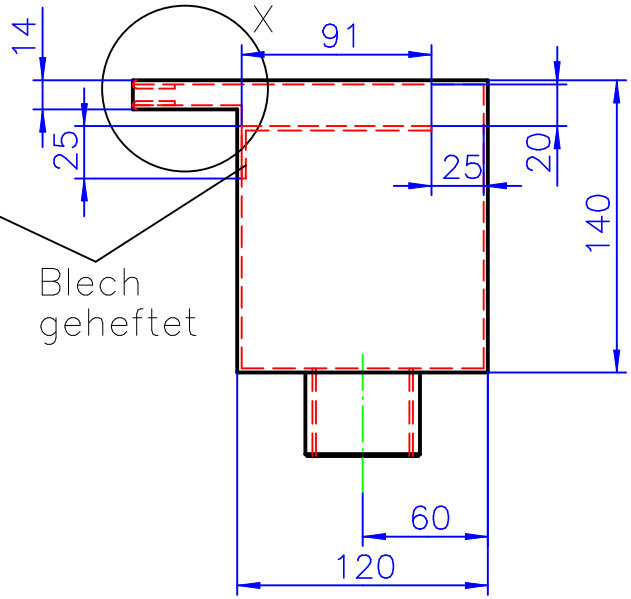

Detail "X im Schnitt

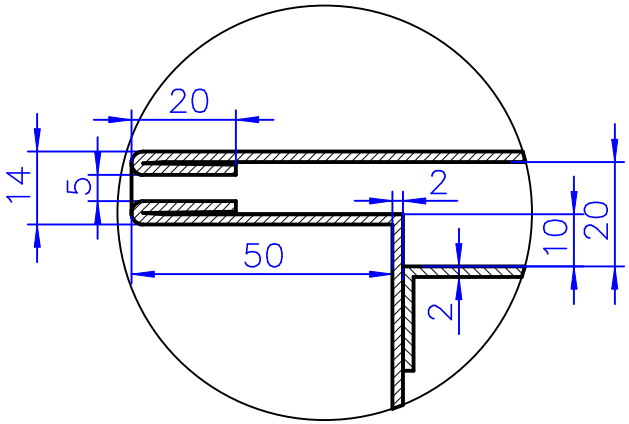

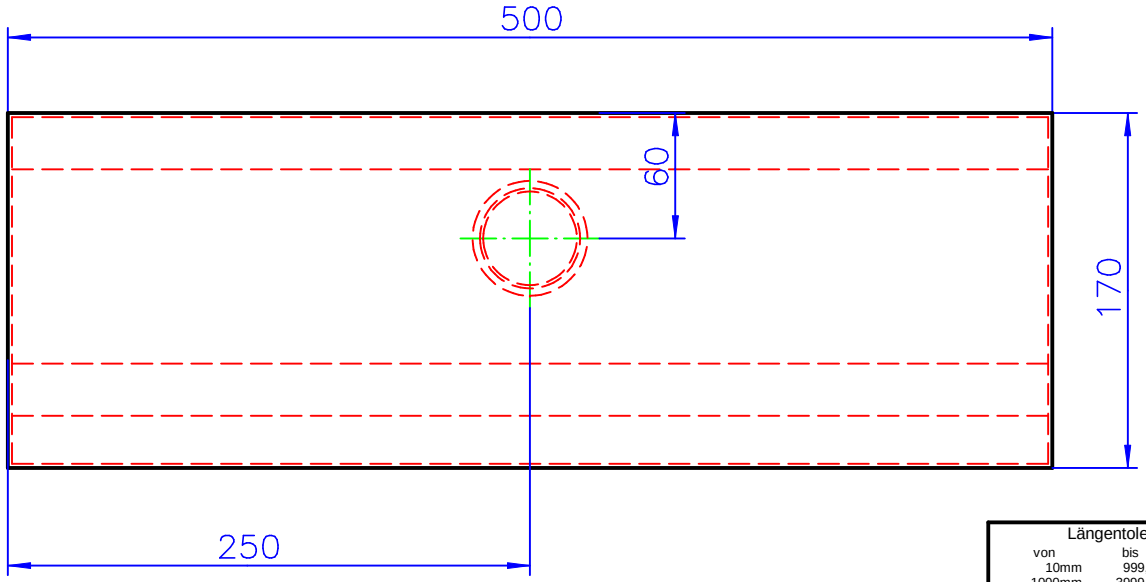

t=2mm
Oberfläche geschliffen

Längentoleranzen		
von	bis	Abweichung
10mm	999,9mm	± 1,00mm
1000mm	3999,9mm	± 2,00mm
4000mm	5999,9mm	± 3,00mm
ab	6000,0mm	± 4,00mm

Winkeltoleranzen		
von	bis	Abweichung
1°	360°	± 0,5°

Code	Änderung	Datum	Name

G. Eichenwald
GmbH & Co KG
Ruhrstrasse 60
D-41469 Neuss

Tel 02137/91787-0
Fax 02137/91787-17

2013	Datum	Name
gez.	31.07.	Avcilar
gepr.		

IDEAL

Maßstab:
Material: **V4A**
Kunde: .
Kom.: .

Bezeichnung
Schwallauslauf TEXAS, Sonder

52 50 60

Ursprung: 71–13932 A

Änderungen vorbehalten

ALLE RECHTE VORBEHALTEN! Diese Zeichnung ist urheberrechtlich geschützt und darf ohne unsere Genehmigung weder kopiert, noch Dritten -vor allem Wettbewerbsfirmen- vorgelegt oder ausgehändigt werden.